POTS SPLITTER ADSL/VDSL2 PER CENTRALE

CARATTERISTICHE GENERALI

Il POTS SPLITTER ADSL/VDSL2 consente in una Centrale Telefonica l'attestazione contemporanea del cablaggio proveniente dall'apparato che fornisce il segnale xDSL/xDSL2, dei doppini di permutazione verso la centrale (POTS) e di quelli verso l'utente (LINEA) e permette quindi di fornire un servizio indipendente e combinato ADSL/VDSL2+POTS dovuto al fatto che i segnali sfruttano range di frequenza diversi tra di loro.
Per l'operatore telefonico presenta il vantaggio che per il collegamento all'utente può utilizzare la rete telefonica esistente (con doppini in rame) senza richiedere un nuovo cablaggio dell'impianto e permette anche di monitorare facilmente la linea telefonica.
Il prodotto ha una struttura modulare: ciascun modulo è composto da 4 canali che permettono di collegare sino a 4 utenti; sono disponibili due tipi di unità base che supportano rispettivamente 12 e 16 moduli (per un totale di 48 o 64 linee collegabili).
La connessione al modulo del doppino telefonico è fatta tramite contatti IDC, mentre l'ingresso del segnale ADSL/VDSL2 avviene tramite connettori IDC tipo Hirose serie MQ115.

CENTRAL OFFICE ADSL/VDSL2 POTS SPLITTER

GENERAL CHARACTERISTICS

The ADSL/VDSL2 POTS SPLITTER allows the connection between the DSLAM supplying the xDSL/xDSL2 broadband signal, the twisted pair from the C.O. (POTS) and the pair for the consumer (LINE) by multiplexing the different frequency ranges.

For the telephone provider the advantages are that the connection to the consumer uses the existing telephone network without requiring new plant and that the telephone line is easily monitored for faults.

The product has a modular structure: every module is composed of 4 channels to connect 4 consumers; two types of base unit are available, supporting 12 or 16 modules (for a connection with 48 or 64 consumers respectively).

The connection of twisted pairs to the module is done through IDC contacts, while the ADSL/VDSL2 signal input is through Hirose MQ115 type IDC connectors.

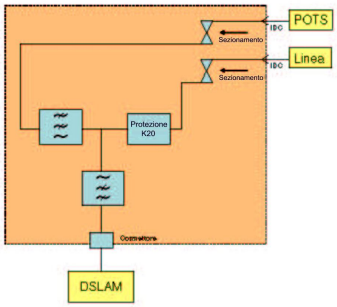

Schema a blocchi
Block diagram

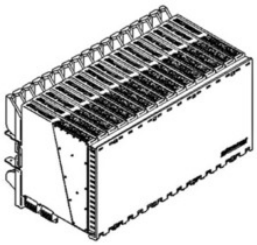

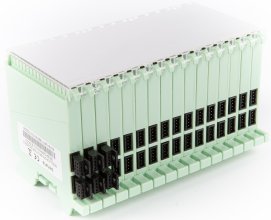

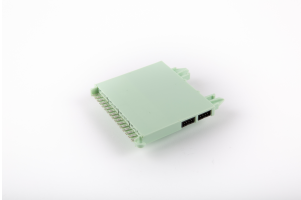

Dimensioni (max) LxHxP : 180 x 105 x 100 mm
Dimensions (max.) LxHxW : 180 x 105 x 100 mm

CARATTERISTICHE ELETTRICHE

Indipendenza dalla polarità di alimentazione		
Resistenza di isolamento a riposo	≥ 5 MΩ	Vtest = 100V
Resistenza serie	≤ 50 Ω	
Impedenza a 25Hz e 50Hz (su porta T e L)	≥ 40 KΩ	
Attenuazione di inserzione	≤ 1 dB	a 1KHz
Risposta in frequenza (200 - 4000 Hz)	≤ 1 dB	(riferita a 1KHz)
Attenuazione di riflessione:		
300 - 3400 Hz	≥ 12 dB	
3400 - 4000 Hz	≥ 8 dB	
Attenuazione di simmetria		
50 - 4000 Hz	≥ 46 dB	
4000 - 32000 Hz	≥ 40 dB	
30 KHz - 1,1 MHz	≥ 45 dB	
1,1 - 30 MHz	≥ 35 dB	
Isolamento in banda ADSL (32KHz-30MHz)	≥ 55 dB	

In accordo con la Normativa RoHS

Codice Prodotto

Versione con 12 moduli (48 utenti collegabili)	**2414700W**
Versione con 16 moduli (64 utenti collegabili)	**2414701**

ELECTRICAL SPECIFICATIONS

Polarity independence		
DC insulation resistance between A-B wire	*≥ 5 MΩ*	*Vtest = 100V*
DC series resistance	*≤ 50 Ω*	
Impedance at 25Hz and 50Hz	*≥ 40 KΩ*	
Insertion loss (at 1KHz)	*≤ 1 dB*	*a 1KHz*
Passband insertion loss distortion (200 - 4000 Hz)	*≤1 dB (ref. at 1KHz)*	
Return loss:		
300 - 3400 Hz	*≥ 12 dB*	
3400 - 4000 Hz	*≥ 8 dB*	
Longitudinal Balance		
50 - 4000 Hz	*≥ 46 dB*	
4000 - 32000 Hz	*≥ 40 dB*	
30 KHz- 1,1M Hz	*≥ 45 dB*	
1,1 - 30 MHz	*≥ 35 dB*	
ADSL off-hook isolation (32KHz-30MHz)	*≥ 55 dB*	

RoHS compliant

Product Code

12 modules version (48 consumer to connect)	***2414700W***
16 modules version (64 consumer to connect)	***2414701***

BERTANA S.r.l. - Viale Galileo Ferraris, 27 - 10090 BRUINO (TO) - tel. 011.904.84.18 - fax 011.904.84.28